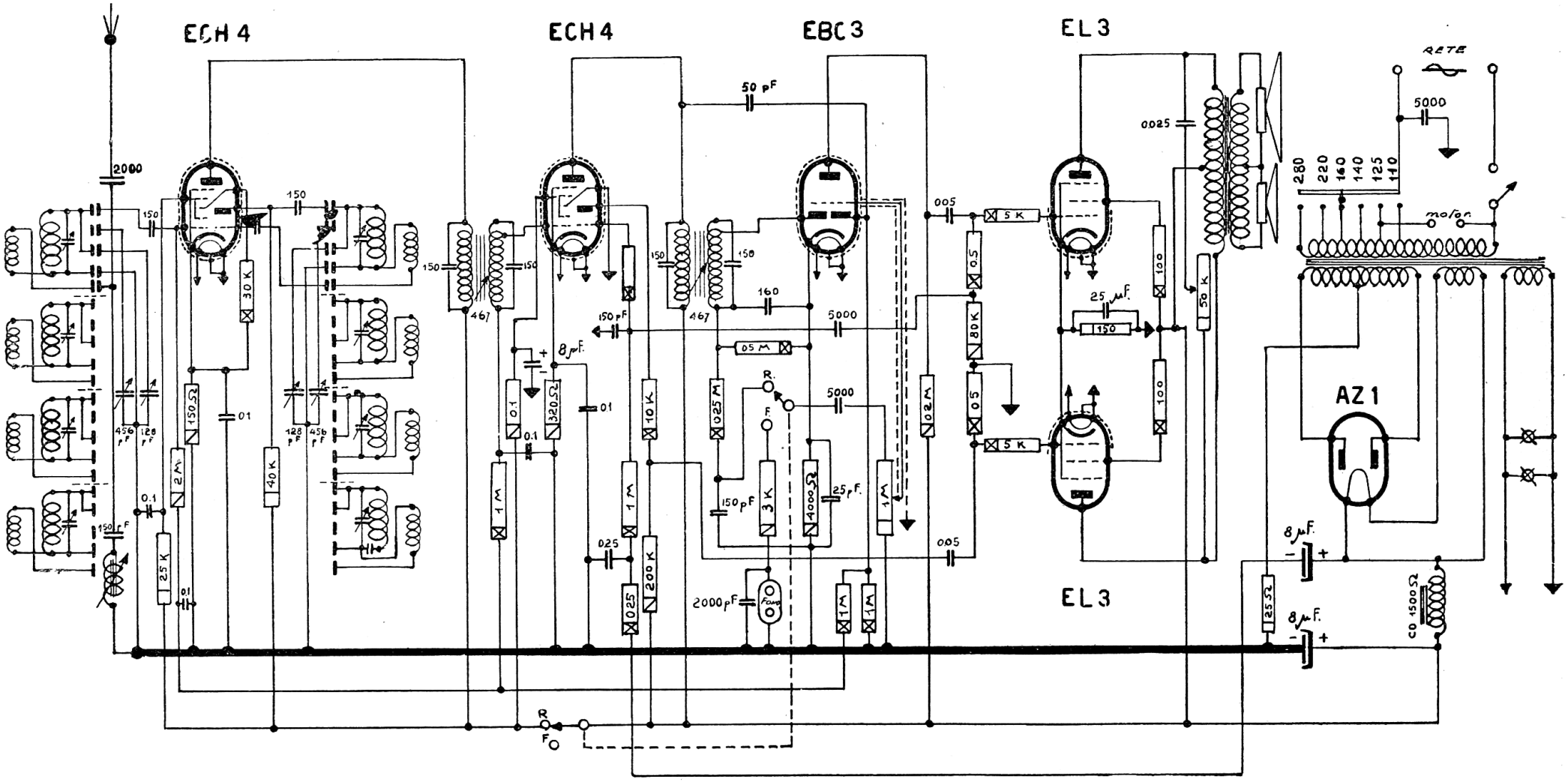

BERTONCINI RADIO - Mod. MALOMBRA. Quattro gamme a tamburo rotante. Il triodo della seconda ECH4 provvede all'inversione di fase BF. Media frequenza: 467 kc. Potenza d'uscita: 8 watt.

BERTONCINI Mod. MALOMBRA

BERTONCINI Mod. MALOMBRA